ПОРЯДОК РАСПАКОВКИ

TETCHAIR

1) Проверьте вид и целостность деталей в упаковке!
Претензии по их повреждению принимаются только у изделий без следов сборки.

2) Сохраните упаковку до окончания сборки!
При выявлении в процессе сборки брака и некомплектности изделия необходимо сохранить упаковку до момента выезда к Вам представителя торговой компании.
При выявлении дефектов мебели, сделать видео и фото сьемку данных дефектов.

3) Проверьте количество деталей и фурнитуры по ведомости.

4) Соблюдайте порядок сборки, данный в этой инструкции! При несоблюдении инструкций по сборке и эксплуатации с компании-производителя снимаются гарантийные обязанности.

5) Для установки мебели выбирайте ровный участок пола!
При искривлениях пола возможны перекосы формы изделия.

6) Проводить сборку мебели вдвоем. Перемещать все детали бережно, без рывков, избегать их падений и ударов!

7) Передвигайте мебель и ее детали, только слегка приподнимая. Это позволит исключить деформации и поломки.

8) Избегайте механических повреждений, попадания растворителей, щелочей и кислот на поверхность элементов мягкой мебели.

9)Предприятие-изготовитель оставляет за собой право вносить конструктивные изменения в изделие, заменять фурнитуру и метизы на аналогичные, не ухудшающие внешний вид и не влияющие на функциональные свойства изделия.

СОХРАНЯЙТЕ ДАННУЮ ИНСТРУКЦИЮ В ТЕЧЕНИИ ВСЕГО СРОКА ЭКСПЛУАТАЦИИ ИЗДЕЛИЯ

Изделия мебели должны храниться в крытых помещениях отправителя (получателя) при температуре не ниже +2 С и относительной влажности воздуха от 45% до 70%. Гарантийный срок для общественных помещений 12 месяцев. Гарантийный срок для бытовых помещений 18 месяцев.

ИНСТРУКЦИЯ ПО СБОРКЕ

Fluffy Флаффи 360 Д40

TETCHAIR.RU
info@tetchair.ru

Fluffy Флаффи

ИНСТРУКЦИЯ ПО СБОРКЕ 360 Д40

КОМПЛЕКТ ДЕТАЛЕЙ

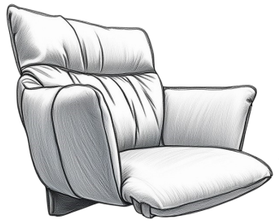

1 СПИНКА-СИДЕНЬЕ
1 ШТ.

2 ОПОРА
1 ШТ.

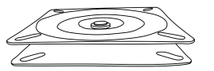

3 ПОВОРОТНЫЙ МЕХАНИЗМ
1 ШТ.

4 ВИНТ М6Х14
4 ШТ.
Лежат в отдельном пакете!

5 ВИНТ М6Х18
2 ШТ.
Лежат в отдельном пакете!

6 ВИНТ М6Х25
2 ШТ.
Лежат в отдельном пакете!

7 гайка самостопорная М6
4 ШТ.
Лежат в отдельном пакете!

8 ВТУЛКИ ПЛАСТИКОВЫЕ
2 ШТ.
Лежат в отдельном пакете!

I Прежде чем прикручивать кронштейн для опор к поворотному механизму **3** разверните нижнюю часть площадки на 45 0 как указано на рисунке

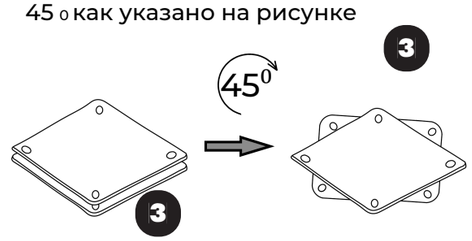

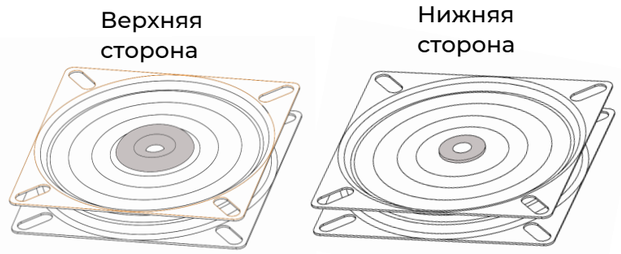

II К опоре **2** наживите на винты М6х14 **4** поворотный механизм **3** с другой стороны самостопорными гайками **7**

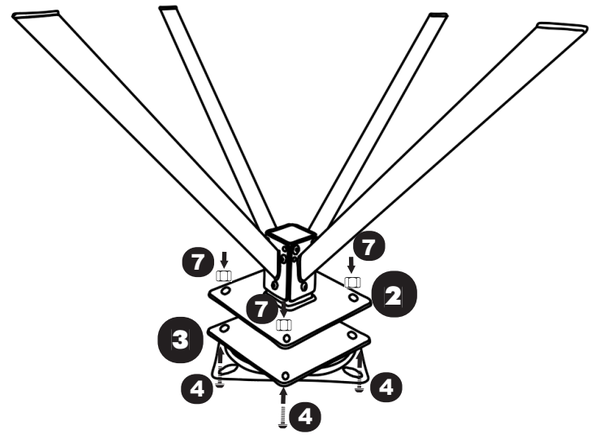

III К спинке-сиденью **1** отверткой Ph3 прикрутите механизм **3** на винты М6х18 **5** сзади и на М6х25 **6** спереди, предварительно установив в передней части площадки втулки **8** между сиденьем и площадкой, после чего затяните винты

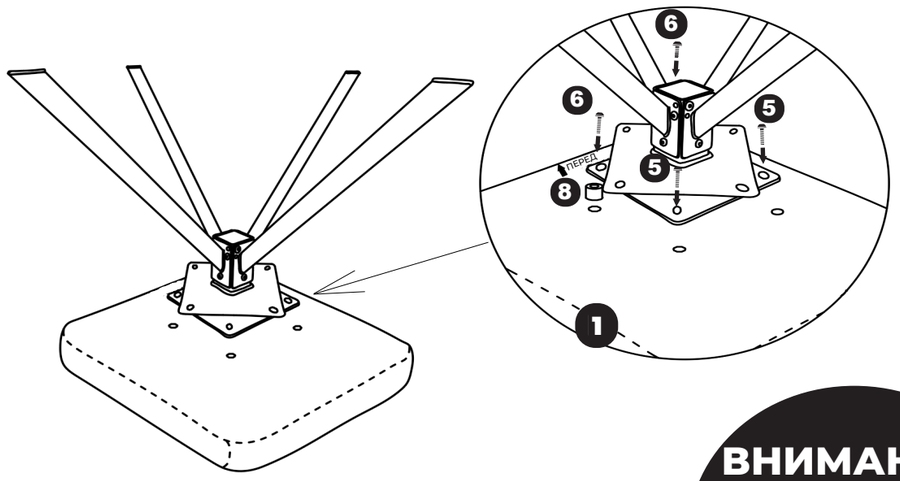

ВНИМАНИЕ! Перед началом сборки убедитесь в полной комплектности стула, а так же в отсутствии механических повреждений спинки, сиденья и других частей стула. В противном случае, не собирая стул, обратитесь к продавцу.

ВНИМАНИЕ!
Фурнитура упакована в отдельный пакет!
Не превышайте допустимую нагрузку 120 кг.

TETCHAIR.RU
info@tetchair.ru